Description des fichiers de données de DreamMailv 4.6.5.5

Par omen999

Date de publication : 28 avril 2010

Description détaillée de la manière dont le client DreamMail structure et stocke ses données.

Vous pouvez également poser vos questions et laisser vos commentaires et suggestions sur le forum : **Commentez**

1 - Introduction....3
2 - Quoi de neuf....3
3 - Identification et emplacements....3
3-A - MultUser....3
3-B - DmData....3
3-C - Fichiers dmd ou eml....3
4 - Structure interne....4
4-A - Fichier MultUser.dao (table unique)....4
4-A-1 - Table multuser (7 champs) - Paramètres des comptes utilisateurs....4
4-B - Fichier DmData.dao (13 tables)....5
4-B-1 - Table Account (23 + 28 champs) - Paramètres des comptes mails....5
4-B-2 - Table Assign (4 champs) - Paramètres des signatures....11
4-B-3 - Table BakUidl (8 champs) - Gestion des UIDL (Unique IDentification Listing)....11
4-B-4 - Table Contact (81 champs) - Paramètres des contacts....12
4-B-5 - Table ContactGroup (6 champs) - Paramètres des groupes....17
4-B-6 - Table ContactInGroup (4 champs) - Table de liaison N à N Contact/ContactGroup....17
4-B-7 - Table ContactPicture (9 champs) - Paramètres des images contacts....18
4-B-8 - Table Email (49 champs) - Paramètres des messages....19
4-B-9 - Table EmailBox (9 champs) - Paramètres des dossiers....21
4-B-10 - Table FileList (5 champs) - Paramètres des fichiers....21
4-B-11 - Table Filter (28 champs) - Paramètres des règles de messages....22
4-B-12 - Table OtherInfo (10 + 4 champs) - Divers....24
4-B-13 - Table VirtualBox (7 + 34 champs) - Dossiers virtuels....25
5 - Conclusion....28
6 - Liens....28
7 - Remerciements....29

Copyright ® 2010 omen999. Aucune reproduction, même partielle, ne peut être faite de ce site et de l'ensemble de son contenu : textes, documents, images, etc. sans l'autorisation expresse de l'auteur. Sinon vous encourez selon la loi jusqu'à trois ans de prison et jusqu'à 300 000 € de dommages et intérêts.

1 - Introduction

DreamMail (en abrégé *DM*) est un client mail gratuit d'origine chinoise, développé depuis plusieurs années par une petite équipe conduite par Zeng Xiquan [1]. Malheureusement, comme souvent en pareil cas, la documentation est la première victime de ce projet aux moyens limités.

Si la plupart des fonctions de ce logiciel sont triviales à mettre en oeuvre, une connaissance plus approfondie de la manière dont *DM* manipule et conserve ses données peut se révéler utile, autant pour en rétablir l'intégrité que pour y accéder en contournant le logiciel lui-même.

C'est donc à une visite - *under the hood* - que je vous convie, en gardant toutefois à l'esprit le principe fondateur que tout utilisateur devrait s'imprimer au fer rouge sur la main : « SAUVEZ-LES »

2 - Quoi de neuf

La version 4.6.5 a introduit la notion de dossiers virtuels qui permet de rassembler automatiquement des messages selon des critères pré-définis. Cette nouvelle fonction se traduit par l'apparition d'une table supplémentaire dans le fichier **DmData.dao** dénommée **VirtualBox**. Une modification mineure est également apportée à la table **Email** (ajout d'un champ et modification du rang de la clé primaire).

3 - Identification et emplacements

DM utilise pour gérer ses données le moteur MS Jet DB 4.0 qui est également le format natif de l'application MS Access® 2000 & 2003. *DM* est un client mail multi-utilisateurs ce qui a conduit les concepteurs à adopter la structure suivante :

3-A - MultUser

Un fichier racine dénommé **MultUser.dao**. Il est toujours situé dans le répertoire de l'exécutable.

3-B - DmData

Autant de fichiers dénommés **DmData.dao** qu'il existe d'utilisateurs définis dans le logiciel. L'emplacement est libre et peut être choisi lors de la création de l'utilisateur. Le chemin peut être retrouvé et modifié dans ses propriétés. (voir : *Fichier* | *gestionnaire d'utilisateurs* | *propriétés* | *base de données*).

Par défaut, il s'agira d'un sous-répertoire du sous-répertoire *User* du répertoire d'installation de *DM*. Ce sous-répertoire constituera le répertoire racine des sous-répertoires propres à l'utilisateur considéré.

3-C - Fichiers dmd ou eml

DM, comme la plupart des clients mails, est également multi-comptes. Chacun d'entre eux donne lieu à la création d'un sous-répertoire portant le nom de l'adresse mail correspondante. Chaque message du compte, quelque soit sa nature (*envoyé, reçu, spam, brouillon, etc.*) et son emplacement (dossier), sera stocké individuellement dans un sous-répertoire "mensuel" composé de l'année et du mois - AAAAMM - sous une forme compressée propriétaire *dmd* ou dans le format *eml*.

Afin d'assurer le caractère unique du nom de message, celui-ci est composé du jour et de l'instant de création du fichier, millisecondes comprises, soit JJHHMMSSLLL pour un total de onze caractères. Exemple d'un message reçu le 11 janvier 2010 à 15 heures 32 minutes 23 secondes 902 millisecondes : *..\201001\11153223902.dmd* ou *eml*.

Copyright ® 2010 omen999. Aucune reproduction, même partielle, ne peut être faite de ce site et de l'ensemble de son contenu : textes, documents, images, etc. sans l'autorisation expresse de l'auteur. Sinon vous encourez selon la loi jusqu'à trois ans de prison et jusqu'à 300 000 € de dommages et intérêts.

Schéma de l'arborescence :

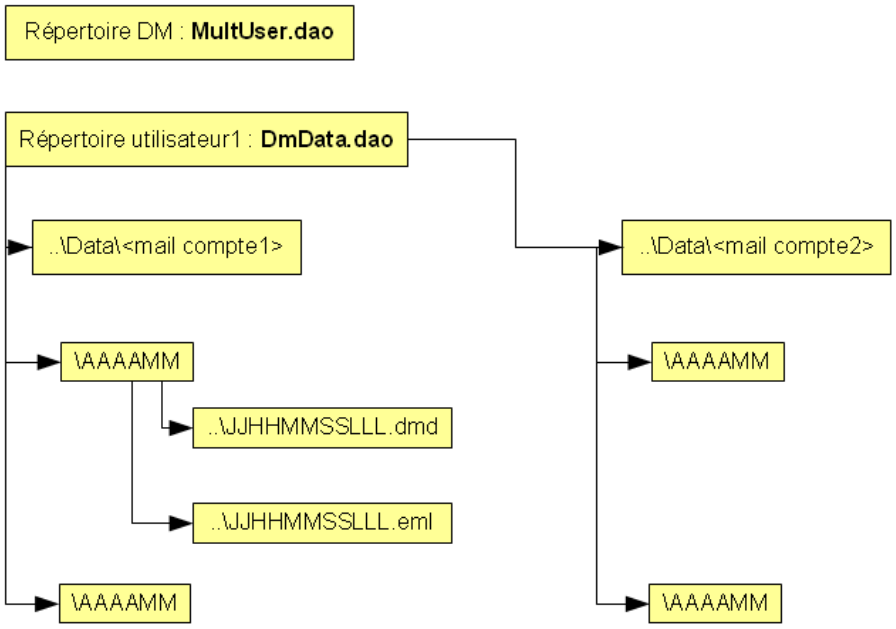

4 - Structure interne

L'accès des fichiers dao est protégé par un mot de passe qui ne doit pas être confondu avec ceux qui protègent l'accès des comptes utilisateurs. Ce mot de passe d'une longueur de 20 caractères est indispensable pour accéder à l'organisation interne de ces fichiers dao : ***@i_10ve_U&^@^Rapid_?***

4-A - Fichier MultUser.dao (table unique)

4-A-1 - Table multuser (7 champs) - Paramètres des comptes utilisateurs

nom du champ	type	nature
Id	n	ID de l'utilisateur (incrément auto à partir de 1)
mU	c	nom de l'utilisateur
mP	c	mot de passe - encodé - (facultatif)
mI	n	flag utilisateur par défaut

Copyright ® 2010 omen999. Aucune reproduction, même partielle, ne peut être faite de ce site et de l'ensemble de son contenu : textes, documents, images, etc. sans l'autorisation expresse de l'auteur. Sinon vous encourez selon la loi jusqu'à trois ans de prison et jusqu'à 300 000 € de dommages et intérêts.

		(activé : 1 ; inactif : 0)
mD	c	nom complet de la base de données (avec son répertoire)*
mQ	c	énoncé de la question en cas d'oubli du mdp (facultatif)
mA	c	réponse (facultatif)

* ${DreamMail} désigne le répertoire d'installation du programme

Si le mot de passe est conservé codé, tel n'est pas le cas de la question de "rattrapage" dont le contenu figure en clair dans la base.
Conclusion : la protection est illusoire sauf s'il s'agit de protéger vos mails de votre petit neveu de cinq ans (et encore...)

4-B - Fichier DmData.dao (13 tables)

Observations générales (cet article est le résultat d'un travail de reverse qui peut comporter une part d'incertitude)

a Toutes les tables ont une clé primaire numérique dénommée **Id** et un champ **OrgId** qui conserve peut-être la valeur de la clé d'origine en cas d'import.
b Les champs indexés sont signalés par le caractère **#** suivi du nom de l'index (il n'y a pas de clés composées).
c Sauf indication contraire, les items des listes *memo* sont séparés par des retours à la ligne.
d Enfin, certains champs n'ont pas (encore) de fonction identifiée et sont signalés par le préfixe **>**.

4-B-1 - Table Account (23 + 28 champs) - Paramètres des comptes mails

nom champ - 23	type	nature
Id #	n	ID du compte mail (incrément auto à

Copyright ® 2010 omen999. Aucune reproduction, même partielle, ne peut être faite de ce site et de l'ensemble de son contenu : textes, documents, images, etc. sans l'autorisation expresse de l'auteur. Sinon vous encourez selon la loi jusqu'à trois ans de prison et jusqu'à 300 000 € de dommages et intérêts.

		partir de 1)
Or	r	ID
aD	c	libellé du compte qui sera affiché dans les messages sortants
aE	c	adresse mail
aR	c	adresse de réponse pour le destinataire
aA	r	index du compte
aP	c	adresse du serveur pop3
aP	r	port pop3 (messages entrants)
aS	r	adresse du serveur smtp
aS	r	port smtp (messages sortants)
aA	c	nom du compte utilisateur du serveur pop3
aP	c	mot de passe - encodé
als	r	mode authentification smtp - 1 : comme pop3 ; 0 : infos propre au smtp
aV	c	info propre à l'authentification smtp

Copyright ® 2010 omen999. Aucune reproduction, même partielle, ne peut être faite de ce site et de l'ensemble de son contenu : textes, documents, images, etc. sans l'autorisation expresse de l'auteur. Sinon vous encourez selon la loi jusqu'à trois ans de prison et jusqu'à 300 000 € de dommages et intérêts.

		(nom utilisateur)	
aV	c	info propre à l'authentification smtp (mot de passe)	**ord**
als	r	flag compte actif - 0 : désactivé ; 1 : activé	
als	r	flag « Laisser une copie sur le serveur » 0 : coché ; 1 : décoché	**tr**
aA	r	0 : compte smtp/ pop3 ; 3 : compte webmail	**e**
aM	r	info couleur par défaut de la police des messages du compte (RVB)	
aA	c	nom du compte affiché dans l'interface *DM*	**layName**
aD	r	supprimé du serveur après *n* jours (si *n*=0 pas de suppression)	**ailDays**
aD	r	suppprimé du	**aMailDel**

Copyright ® 2010 omen999. Aucune reproduction, même partielle, ne peut être faite de ce site et de l'ensemble de son contenu : textes, documents, images, etc. sans l'autorisation expresse de l'auteur. Sinon vous encourez selon la loi jusqu'à trois ans de prison et jusqu'à 300 000 € de dommages et intérêts.

		serveur si corbeille - 0 : décoché ; 1 : coché
aO	r	stockage de paramètres complémentaires (voir détail dans le tableau ci-dessous)

aOpti	**format : nomparamètre=*valeurparamètre***
28	
cham	
Su	nom du groupe
> M	par défaut valeur 1 ou -1
Pr	nom du proxy spécifique du compte (facultatif)
Sp	vérification auto des nouveaux messages - 0 : décoché ; 1 : coché eceive
Au	nb de minutes entre chaque vérification Min
Ne	nom complet du modèle *nouveau* (facultatif) plet*
Re	nom complet du modèle *réponse* (facultatif) nplet*
Fv	nom complet du modèle et*

Copyright ® 2010 omen999. Aucune reproduction, même partielle, ne peut être faite de ce site et de l'ensemble de son contenu : textes, documents, images, etc. sans l'autorisation expresse de l'auteur. Sinon vous encourez selon la loi jusqu'à trois ans de prison et jusqu'à 300 000 € de dommages et intérêts.

	transfert (facultatif)	
Fa	nom complet du modèle *réponse rapide* (facultatif)	lTemplet*
Us	utilisation d'un modèle nouveau - 0 : décoché ; 1 : coché	lTemplet
Us	nom complet du modèle réponse (facultatif)	ailTemplet
Us	utilisation d'un modèle transfert - 0 : décoché ; 1 : coché	emplet
Us	utilisation d'un modèle réponse rapide - 0 : décoché ; 1 : coché	lyMailTemplet
Ne	utilisation du compte par défaut lors de l'envoi - 0 : décoché ; 1 : coché	DefAccount
Po	connexion au serveur pop3 avec ssl - 0 : décoché ; 1 : coché	L
Sr	connexion au serveur smtp avec ssl - 0 :	L

Copyright ® 2010 omen999. Aucune reproduction, même partielle, ne peut être faite de ce site et de l'ensemble de son contenu : textes, documents, images, etc. sans l'autorisation expresse de l'auteur. Sinon vous encourez selon la loi jusqu'à trois ans de prison et jusqu'à 300 000 € de dommages et intérêts.

	décoché ; 1 : coché	
> P	par défaut valeur 1	e
> S	par défaut valeur 0	
P	0 : nom user + mdp ; 1 : APOP ; 2 : SASL	ype
S	0 : aucun ; 1 : ESMTP ; 2 : SASL	pe
S	découper automatiquement les messages - 0 : décoché ; 1 : coché	
S	limite de taille de découpage (ko)	_Size
S	GUID de la vCard sélectionné pour l'envoi auto avec le message	uid
W	URL du login par défaut (compte webmail uniquement)	RL
A	reconnexion auto limite serveur - 0 : décoché ; 1 : coché	ctOnSend
A	nb de messages avant reconnexion auto	ctTimes
> R	par défaut valeur 0	lail
> L	par défaut valeur 0	Used

Copyright ® 2010 omen999. Aucune reproduction, même partielle, ne peut être faite de ce site et de l'ensemble de son contenu : textes, documents, images, etc. sans l'autorisation expresse de l'auteur. Sinon vous encourez selon la loi jusqu'à trois ans de prison et jusqu'à 300 000 € de dommages et intérêts.

4-B-2 - Table Assign (4 champs) - Paramètres des signatures

nom champ - 4	type	nature
Id #	n	ID (incrément auto à partir de 1)
Or	n	ID
aN	c	nom de la signature
aH	n	contenu de la signature (format html)

4-B-3 - Table BakUidl (8 champs) - Gestion des UIDL (Unique IDentification Listing)

nom champ	type	nature
Id #	nu	ID de l'enregistrement Uidl (incrément auto à partir de 1)
Or	nu	ID
sA # Ba	nu	identifiant du compte mail concerné (cf champ Id de la table Account) ndex
sR	ch	date de réception format AAAAMMJJHH
sU # Ba	ch	identifiant unique du message reçu format UIDL
> **sM**	nu	vide ne semble

Copyright ® 2010 omen999. Aucune reproduction, même partielle, ne peut être faite de ce site et de l'ensemble de son contenu : textes, documents, images, etc. sans l'autorisation expresse de l'auteur. Sinon vous encourez selon la loi jusqu'à trois ans de prison et jusqu'à 300 000 € de dommages et intérêts.

		pas exploité ?
sIs	nu	flag indiquant si le mail a été supprimé du serveur (0 : non ; 1 : oui)
sN	nu	flag indiquant que le mail n'a pas été reçu (0 : reçu ; 1 : pas reçu)

4-B-4 - Table Contact (81 champs) - Paramètres des contacts

nom champ	**type**	**nature**
Or	nu	ID
iM **#** Co	nu	nombre de mails associés à ce contact ntIndex
Sta	nu	évaluation du contact (0 à 5 étoiles comme les hôtels...)
Fir	ch	prénom
La	ch	nom
Sh **#** Co	ch	nom affiché sNameIndex
> **Sh**	nu	vide ? **ved**
Pic	bl	contenu de l'image associée au contact (photo identité)
Pic	ch	nom complet

Copyright ® 2010 omen999. Aucune reproduction, même partielle, ne peut être faite de ce site et de l'ensemble de son contenu : textes, documents, images, etc. sans l'autorisation expresse de l'auteur. Sinon vous encourez selon la loi jusqu'à trois ans de prison et jusqu'à 300 000 € de dommages et intérêts.

		du fichier image (photo identité)	
En # Co	ch	mail 1	ndex
En # Co	ch	mail 2	ndex
En # Co	ch	mail 3	ndex
En # Co	ch	mail 4	ndex
En # Co	ch	mail 5	ndex
QQ	ch	identifiant QQ (ICQ sauce chinoise)	
Ms	ch	identifiant MSN	
Icq	ch	identifiant ICQ	
Sk	ch	identifiant Skype	
On	ch	identifiant 1 pour d'autres réseaux	
On	ch	identifiant 2 pour	

Copyright ® 2010 omen999. Aucune reproduction, même partielle, ne peut être faite de ce site et de l'ensemble de son contenu : textes, documents, images, etc. sans l'autorisation expresse de l'auteur. Sinon vous encourez selon la loi jusqu'à trois ans de prison et jusqu'à 300 000 € de dommages et intérêts.

		d'autres réseaux	
Co	ch	nom de l'entreprise	
Co	ch	nom du service	**nt**
Co	ch	titre	
Co	ch	page web de l'entreprise	
Co	ch	nom du bureau	
Co	ch	profession	
Co	ch	nom du directeur	**lame**
Co	ch	nom de l'assistant	**Name**
Co	ch	code postal travail	
Co	ch	département travail	ent
Co	ch	ville travail	
Co	ch	rue travail	
Co	ch	pays travail	
Co	nu	flag adresse travail par défaut - 0 : décoché ; 1 : coché	**sDef**
Pe	ch	page web perso	**e**
Pe	ch	code postal perso	**e**
Pe	ch	département perso	ent
Pe	ch	ville perso	
Pe	ch	rue perso	
Pe	ch	pays perso	
Pe	nu	flag adresse perso par défaut - 0:	**lsDef**

Copyright ® 2010 omen999. Aucune reproduction, même partielle, ne peut être faite de ce site et de l'ensemble de son contenu : textes, documents, images, etc. sans l'autorisation expresse de l'auteur. Sinon vous encourez selon la loi jusqu'à trois ans de prison et jusqu'à 300 000 € de dommages et intérêts.

		décoché ; 1 : coché	
Me	m	contenu du champ mémo	
Ni # Co	ch	surnom	meIndex
Ap	ch	titre (formule politesse)	
Se	ch	sexe	
Pi # Co	ch	initiale	ndex
Pi	nu	flag modification initiale - 0 : non ; 1 : oui	**d** on
Se	ch	mots-clés recherche initiale	
Lo	ch	préférences	
Or	ch	points forts	
Bi # Co	ch	date anniversaire	yIndex
Sp # Co	ch	date spéciale à retenir	dayIndex
Bi # Co	nu	flag rappel de la date anniversaire - 0 : non ; 1 : oui	mindIndex
Sp # Co	nu	flag rappel de la date spéciale - 0 :	**l** RemindIndex

Copyright ® 2010 omen999. Aucune reproduction, même partielle, ne peut être faite de ce site et de l'ensemble de son contenu : textes, documents, images, etc. sans l'autorisation expresse de l'auteur. Sinon vous encourez selon la loi jusqu'à trois ans de prison et jusqu'à 300 000 € de dommages et intérêts.

		non ; 1 : oui	
Fa	ch	n° assuré social	
Co	ch	nom du conjoint	
Co	ch	tel 1 travail	**one1**
Co	ch	tel 2 travail	**one2**
Co	ch	tel1 domicile	**one1**
Co	ch	tel2 domicile	**one2**
Co	ch	tel principal	**one**
Co	ch	autre tel	**one**
Co	ch	tel SmallLT	
Co	ch	n° télécopie travail	
Co	ch	autre n° de télécopie	**x**
Co	ch	tel portable	**hone**
Co	ch	tel assistant	**nt**
Co	ch	n° ISDN (ligne numérique spéciale)	
Co	ch	n° de télégraphe	**ph**
Co	ch	tel réponse	**one**
Co	ch	tel voiture	**ne**
Co	ch	n° téléscripteur	
Co	m	liste des ID des contacts liés	
Mo	ch	date de la dernière modification	
Mo	m	historique des modifications apportées au contact	

Copyright ® 2010 omen999. Aucune reproduction, même partielle, ne peut être faite de ce site et de l'ensemble de son contenu : textes, documents, images, etc. sans l'autorisation expresse de l'auteur. Sinon vous encourez selon la loi jusqu'à trois ans de prison et jusqu'à 300 000 € de dommages et intérêts.

		depuis sa création
Ca	ch	identifiant vCard
Cu	ch	perso1
Cu	ch	perso2
Cu	ch	perso3
Cu	m	commentaires
ID	nu	ID du contact (incrément auto à partir de 1)

4-B-5 - Table ContactGroup (6 champs) - Paramètres des groupes

nom champ	type	nature
Id #	nu	ID du groupe
Or	nu	ID
sF	nu	ID du groupe de niveau supérieur (0 = groupe principal)
> **sIr**	nu	par défaut vide
sN	ch	nom du groupe
sP	ch	initiale

4-B-6 - Table ContactInGroup (4 champs) - Table de liaison N à N Contact/ContactGroup

nom champ	type	nature
Id #	num	ID auto (incrément auto à partir de 1)
OrgId	num	ID
GroupID # AddrInGrpGroupIDIndex	num	ID du groupe de contacts
ContactID # AddrInGrpContactIDIndex	num	ID du contact

Copyright ® 2010 omen999. Aucune reproduction, même partielle, ne peut être faite de ce site et de l'ensemble de son contenu : textes, documents, images, etc. sans l'autorisation expresse de l'auteur. Sinon vous encourez selon la loi jusqu'à trois ans de prison et jusqu'à 300 000 € de dommages et intérêts.

4-B-7 - Table ContactPicture (9 champs) - Paramètres des images contacts

nom champ	type	nature
Id #	num	ID auto (incrément auto à partir de 1)
OrgId	num	ID
ContactID # ContactPicContactIDIndex	num	ID du contact associé à l'image
PicFileName	ch200	nom simple du fichier image (sans le chemin)
SmallPicture	blob	stockage binaire de l'image réduite
LargePicture	blob	stockage binaire de l'image normale
Memos	ch200	mémo associé au contact
IsLink	num	flag image liée - oui : 1 ; non : 0
LinkUrl	ch250	nom complet ou url du fichier image

Copyright ® 2010 omen999. Aucune reproduction, même partielle, ne peut être faite de ce site et de l'ensemble de son contenu : textes, documents, images, etc. sans l'autorisation expresse de l'auteur. Sinon vous encourez selon la loi jusqu'à trois ans de prison et jusqu'à 300 000 € de dommages et intérêts.

4-B-8 - Table Email (49 champs) - Paramètres des messages

nom champ	type	nature
ID #	num	ID auto (incrément auto à partir de 1)
OrgId	num	ID
mAccountID # EmAccountIdIndex	num	ID du compte
mMailBoxID # EmMailBoxIDIndex	num	ID du dossier (voir note en fin de tableau)
> **mCustomID**	num	par défaut vide
> **mCaseID**	num	par défaut vide
mDisplayColor	num	code couleur de la police du message (RVB)
mSize # EmSizeIndex	num	taille du message (octets)
mPriority # EmPriorityIndex	num	priorité 4 : basse ; 2 : normale ; 0 : haute
mIsRead # EmIsReadIndex	num	flag lecture faite - 0 : non ; 1 : oui
> **mReplyMailID #** ReplyMailIDIndex	num	par défaut 0
> **mFwMailID #** FwMailIDIndex	num	par défaut 0
> **mIsFlag #** EmIsFlagIndex	num	par défaut 0
> **mMailType #** EmMailTypeIndex	num	par défaut 0
> **mMailType_Text1**	ch100	par défaut vide
> **mMailType_Text2**	ch100	par défaut vide
> **mIsAttrExists #** EmIsAttrExistsIndex	num	par défaut 0
mIsAskReadReply	num	flag accusé réception demandé - 0 : non ; 1 : oui
mAskReadReplyAddress	ch200	adresse mail de retour de l'AR
mMessageID # EmMessageIDIndex	ch200	Message-ID (champ standard RFC 5322, voir note en fin de tableau)
mReferences # EmReferencesIndex	ch200	Références (champ standard facultatif)
mUidl # EMUidlIndex	ch50	UIDL voir table BakUidl (défini que pour les messages reçus)
mDate # EmDateIndex	ch100	date du message format : AAAA-MM-JJ, hh:mm:ss
mCreateDate # EmCreateDateIndex	ch30	date de création du message dans DM (même format)
mCharset	ch100	code du charset
mTrueFromIP # EmTrueFromIPIndex	ch255	inexploitable, censée contenir l'IP de l'expéditeur...
mSubject # EmSubjectIndex	ch250	sujet

Copyright ® 2010 omen999. Aucune reproduction, même partielle, ne peut être faite de ce site et de l'ensemble de son contenu : textes, documents, images, etc. sans l'autorisation expresse de l'auteur. Sinon vous encourez selon la loi jusqu'à trois ans de prison et jusqu'à 300 000 € de dommages et intérêts.

mReplyTo	ch100	adresse mail à utiliser pour la réponse (entre guillemets)
mFrom # EmFromIndex	ch255	champ standard expéditeur normalement "nom"<adresse mail>
mFromShowName # EmFromShowNameIndex	ch255	nom de l'expéditeur
mFromShowAddr	ch255	adresse de l'expéditeur
mTo	memo	champ standard destinataire(s) séparés par une virgule
mToShowName # EmToShowNameIndex	ch255	nom de(s) destinataire(s) séparés par une virgule
mToShowAddr	ch255	adresse de(s) destinataire(s)
mCc	memo	champ standard copie(s) items séparés par une virgule
mCcShowName	ch255	nom destinataire(s) copie items séparés par une virgule
mCcShowAddr # EmCcShowAddrIndex	ch255	adresse destinataire(s) copie items séparés par une virgule
mHeaderMD5	ch32	valeur hash du header
mBcc	memo	champ standard copie(s) cachée(s) items séparés par une virgule
mWaitToSendTime # EmWaitToSendTimeIndex	ch50	date de l'envoi différé format : AAAA-MM-JJ, hh:mm:ss
mDisplayDecodeType	num	mode décodage du message (par défaut 0 : automatique)
mAttrList	memo	liste des fichiers attachés - format : nomfichier| taillefichier (en octets)
> **mExtAttrList**	memo	liste vide ?
mDetail	memo	commentaire associé au message
mZipText	blob	zip du contenu texte (utilisé par le volet prévisualisation)
mZipHtml	blob	zip du contenu html (utilisé par le volet prévisualisation)
mZipSource	blob	a priori vide remplacé par le fichier dmd ou eml depuis la v4
> **mOtherInfo**	memo	liste vide ?
mSourceSaveFile*	ch255	nom complet du fichier message (dmd ou eml)
mIsEditMail	num	flag édition - 0 : message non édité ; 1 : message édité

Copyright ® 2010 omen999. Aucune reproduction, même partielle, ne peut être faite de ce site et de l'ensemble de son contenu : textes, documents, images, etc. sans l'autorisation expresse de l'auteur. Sinon vous encourez selon la loi jusqu'à trois ans de prison et jusqu'à 300 000 € de dommages et intérêts.

* ${DBPATH} désigne le répertoire racine des données de l'utilisateur (emplacement de **DmData.dao**).
Note mMailBoxID : 0 : « Dossier local » ; 1 : « Reçus » ; 2 : « Non-Envoyés » ; 3 : « Envoyés » ; 4 : « Corbeille » ; 5 : « Brouillons » ; 6 : « Spam » ;
1000 et > : dossiers créés
Note mMessageID : les messages créés depuis le client mail ont une valeur générique : *DreamMailOutBox*.

4-B-9 - Table EmailBox (9 champs) - Paramètres des dossiers

nom champ	type	nature
Id #	num	ID du dossier (voir mMailBoxID ci-dessus pour les valeurs)
OrgId	num	ID
> **bAccountID**	num	par défaut 0
bIndex	num	n° d'ordre du dossier (base 0) à son niveau d'arborescence
bName	ch120	libellé du dossier
bPassword	ch250	mot de passe d'accès au dossier
bAccountList	memo	ID du compte associé au dossier
> **bRevAccountList**	memo	liste vide ?
bParentid	num	ID du dossier parent (0 signifie pas de parent cad dossier local)

4-B-10 - Table FileList (5 champs) - Paramètres des fichiers

nom champ	type	nature
Id #	num	ID auto (incrément auto à partir de 1)
OrgId	num	ID
aFileType	num	type
aFileName	ch100	nom du fichier
aFileContent	blob	contenu binaire

Copyright ® 2010 omen999. Aucune reproduction, même partielle, ne peut être faite de ce site et de l'ensemble de son contenu : textes, documents, images, etc. sans l'autorisation expresse de l'auteur. Sinon vous encourez selon la loi jusqu'à trois ans de prison et jusqu'à 300 000 € de dommages et intérêts.

4-B-11 - Table Filter (28 champs) - Paramètres des règles de messages

nom champ	type	nature
Id #	num	ID auto (incrément auto à partir de 1)
OrgId	num	ID
fName	ch100	nom de la règle
F_IN	num	flag réception - 0 : pas applicable à la réception ; 1 : applicable
F_OUT	num	flag envoi - 0 : pas applicable à l'envoi ; 1 : applicable
FAccountList	memo	liste des ID des comptes concernés par la règle (-1 : tous les comptes)
FConditionText	memo	liste des conditions définies pour cette règle

Copyright ® 2010 omen999. Aucune reproduction, même partielle, ne peut être faite de ce site et de l'ensemble de son contenu : textes, documents, images, etc. sans l'autorisation expresse de l'auteur. Sinon vous encourez selon la loi jusqu'à trois ans de prison et jusqu'à 300 000 € de dommages et intérêts.

		(syntaxe voir note en fin de tableau)
FANDOR	num	toutes conditions (AND) : 0 - au moins une (OR) : 1
> **fCaseSensi**	num	flag casse ? par défaut 0
> **fCopyToAccount**	num	par défaut vide
fCopyTo	num	ID du compte vers lequel le msg sera copié (-1 si option non activée)
> **fMoveToAccount**	num	par défaut vide
fMoveTo	num	ID du compte vers lequel le msg sera déplacé (-1 si option non activée)
fAutoReply	num	flag réponse automatique - 0 : décochée ; 1 : cochée
fReTempletFile	ch255	nom complet du modèle utilisé pour cette réponse auto
fAutoFw	num	flag transmission auto - 0 : décochée ; 1 : cochée
fAutoFWList	memo	liste des adresses mails destinataires du transfert
fFwTempletFile	ch255	nom complet du modèle utilisé pour ce transfert auto
fAddFlag	num	marquer comme (syntaxe note en fin de tableau)
fPlaySnd	ch255	nom complet du fichier wav
fExecFile	ch255	nom complet de l'exécutable
fPassAfter	num	flag «ignorer les règles suivantes» - 0 : décochée ; 1 : cochée
fReject	num	flag « refuser la réception » - 0 : décochée ; 1 : cochée
fDelete	num	flag « effacer directement du serveur » - 0 : décochée ; 1 : cochée
fAllMail	num	flag « tous les messages » - 0 : décochée ; 1 : cochée
fIndex	num	position dans la liste affichée (base 0)
fMovetoAccountList	ch255	liste contenant la même info que fMoveTo
fCopytoAccountList	ch255	liste contenant la même info que fCopyTo

Note FConditionText :

son format est : *élément_message|opérateur|item*

élément_message et *opérateur* sont exprimés par un indice numérique, l'item est une chaine libre

Copyright ® 2010 omen999. Aucune reproduction, même partielle, ne peut être faite de ce site et de l'ensemble de son contenu : textes, documents, images, etc. sans l'autorisation expresse de l'auteur. Sinon vous encourez selon la loi jusqu'à trois ans de prison et jusqu'à 300 000 € de dommages et intérêts.

valeur	*élément_message*	*opérateur*
1	De	Contient
2	A	Ne contient pas
3	CC	Est égal à
4	BCC	Différent de
5	Sujet	Débute par
6	Fichier joint	Termine par
7	En-tête	
8	Contenu du message	
9	Source	
10	IP	
11	Message en anglais	(combiné avec la valeur 255)

Note fAddFlag :

-88 : Supprimer plus tard	-89 : Intéressant	-90 : Romantique	-91 : Technologie	-92 : Business	-93 : Société	-94 : Ami
-95 : Important	-96 : Non-répondu	-97 : Dangereux	-98 : Liste noire	-99 : Normal	-100 : Tête de liste	

4-B-12 - Table OtherInfo (10 + 4 champs) - Divers

nom champ	type	nature
Id #	num	ID
OrgId	num	ID
mVersion	ch40	date de version du logiciel
mUserInfo	memo	liste params du compte utilisateur (voir tableau suivant)
mBlackList	memo	liste noire
mWhiteList	memo	liste blanche
> **mStationery**	memo	liste vide ?
> **mFolderList**	memo	liste vide ?
> **mProxyList**	memo	liste vide ?
> **mFolderAutoDelete**	memo	liste des auto-purges des dossiers ?

mUser
nomparamètre=*valeurparamètre*

4 cham	**format :**
Pa	mot de passe encodé
Q	énoncé de la question en cas d'oubli

Copyright ® 2010 omen999. Aucune reproduction, même partielle, ne peut être faite de ce site et de l'ensemble de son contenu : textes, documents, images, etc. sans l'autorisation expresse de l'auteur. Sinon vous encourez selon la loi jusqu'à trois ans de prison et jusqu'à 300 000 € de dommages et intérêts.

	du mdp (*facultatif*)
Ar	réponse (*facultatif*)
Us	nom du compte utilisateur

4-B-13 - Table VirtualBox (7 + 34 champs) - Dossiers virtuels

nom champ	type	nature
Id #	num	ID incrément auto à partir de 200000
OrgId	num	ID par défaut vide
> **bIndex**	num	par défaut 0
bName	ch120	nom du dossier virtuel
RawText	memo	contient les paramètres de définition du dossier (voir tableau ci-dessous)
SQLText	memo	chaine de sélection en langage SQL
bParentid	num	ID du dossier parent (10 signifie pas de parent cad dossier virtuel racine)

RawT	format :
nomparamètre=*valeurparamètre*	
34	
cham	
Dy	flag *Actualiser automatiquement le compteur* - 0 : non coché ; 1 : coché
Ur	flag *Non-Lus* - 0 : non coché ; 1 : coché
Ha	flag *Fichier joint* - 0 : non coché ; 1 : coché
Ur	flag *Non-Répondus* - 0 : non

Count

Copyright ® 2010 omen999. Aucune reproduction, même partielle, ne peut être faite de ce site et de l'ensemble de son contenu : textes, documents, images, etc. sans l'autorisation expresse de l'auteur. Sinon vous encourez selon la loi jusqu'à trois ans de prison et jusqu'à 300 000 € de dommages et intérêts.

	coché ; 1 : coché
Ha	flag *Commentaire* - 0 : non coché ; 1 : coché
Ha	flag *Catégorie* - 0 : non coché ; 1 : coché
Is	flag *Priorité* élevée - 0 : non coché ; 1 : coché
At	nom fichier joint
De	contenu commentaire
Fl	indice de la catégorie (-1 : toutes)
Is	flag *"De" contient* - 0 : non coché ; 1 : coché
In	contenu du champ expéditeur
Is	flag *"A/CC" contient* - 0 : non coché ; 1 : coché
In	contenu du champ destinataire/copie
Is	flag *"Sujet" contient* - 0 : non coché ; 1 : coché
In	contenu du sujet
Is	flag *Plus grand que* - 0 : non

Copyright ® 2010 omen999. Aucune reproduction, même partielle, ne peut être faite de ce site et de l'ensemble de son contenu : textes, documents, images, etc. sans l'autorisation expresse de l'auteur. Sinon vous encourez selon la loi jusqu'à trois ans de prison et jusqu'à 300 000 € de dommages et intérêts.

	coché ; 1 : coché
In	taille (en Ko)
Is	flag *En fonction de la date* - 0 : non coché ; 1 : coché
Ti	flag *Aujourd'hui* - 0 : non activé ; 1 : activé
Ti	flag *Moins de 3 jours* - 0 : non activé ; 1 : activé
Ti	flag *Une semaine* - 0 : non activé ; 1 : activé
Ti	flag *Autre* - 0 : non activé ; 1 : activé
Ti	nombre de jours
Ti	flag *Du .. Au ..* - 0 : non activé ; 1 : activé
Ti	date début - format : jj/mm/yyyy hh:mm:ss
Ti	date fin - format : jj/mm/yyyy hh:mm:ss
Ti	flag *date* - 1 : par date d'envoi/réception ; 2 : par date de création du message
Cc	flag *Traitement*

Copyright ® 2010 omen999. Aucune reproduction, même partielle, ne peut être faite de ce site et de l'ensemble de son contenu : textes, documents, images, etc. sans l'autorisation expresse de l'auteur. Sinon vous encourez selon la loi jusqu'à trois ans de prison et jusqu'à 300 000 € de dommages et intérêts.

	- 0 : toutes conditions remplies ; 1 : au moins une condition remplie	
E	flag *Ne pas traiter Corbeille* - 0 : non coché ; 1 : coché	eBox
E	flag *Ne pas traiter Spam (Indésirables)* - 0 : non coché ; 1 : coché	ox
E	flag *Ne pas traiter Reçus* - 0 : non coché ; 1 : coché	ls
E	flag *Ne pas traiter Envoyés* - 0 : non coché ; 1 : coché	ails
E	flag *Ne pas traiter Dossiers chiffrés* - 0 : non coché ; 1 : coché	tFolder

5 - Conclusion

La connaissance précise de l'organisation des données du programme permet de réaliser des tâches utiles comme le rétablissement de l'intégrité de la base en cas de corruption ou une sauvegarde plus sélective que celle proposée par DM. Des tâches plus originales, comme l'envoi de mails par injection directe dans la base de données, donneront lieu à des exemples en Vbscript.

6 - Liens

Site officiel (chinois)
Site DreamMail français

Copyright ® 2010 omen999. Aucune reproduction, même partielle, ne peut être faite de ce site et de l'ensemble de son contenu : textes, documents, images, etc. sans l'autorisation expresse de l'auteur. Sinon vous encourez selon la loi jusqu'à trois ans de prison et jusqu'à 300 000 € de dommages et intérêts.

7 - Remerciements

Je tiens à remercier **airballman** et **jacques jean** pour leur relecture attentive et leurs observations pertinentes.

Copyright ® 2010 omen999. Aucune reproduction, même partielle, ne peut être faite de ce site et de l'ensemble de son contenu : textes, documents, images, etc. sans l'autorisation expresse de l'auteur. Sinon vous encourez selon la loi jusqu'à trois ans de prison et jusqu'à 300 000 € de dommages et intérêts.